Loto Master
ESPECIALISTAS EN SEGURIDAD

FICHA TÉCNICA

AR00001

ESPECIFICACIONES TÉCNICAS

Descripción	BLOQUEO DE LA FUENTE DE AIRE
Material	Acero inoxidable No.304.
Colores	
Uso	Se aplica a los accesorios y evita que se vuelva a conectar a la fuente de aire a presión.
Peso	65 g (aprox.)
Presentación	Caja de 19 unidades. Embolsadas individualmente.
Garantía	Un (1) Año a partir de la Fecha de compra
Certificación	OHSAS18001:2007 / BV / OSHALOCK / CE
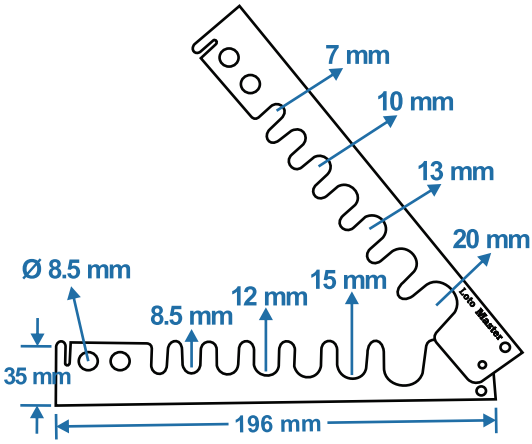
DIMENSIONES DEL PRODUCTO